Мембранный разделитель с фланцевым присоединением Ячеистый тип с удлиненной мембраной Модель 990.35

WIKA типовой лист DS 99.30

другие сертификаты
приведены на стр. 7

Применение

- Агрессивные, высоковязкие, кристаллизующиеся или горячие среды
- Химическая и нефтеперерабатывающая промышленность
- Трубопроводы и резервуары с толстыми стенками или с изоляцией
- Применения с высоким давлением

Особенности

- Промежуточный фланец (ячейка мембранного разделителя мембрана) с удлиненной мембраной
- Поставляются по всем применимым стандартам и любых номинальных размеров
- При выборе специальных материалов все детали, контактирующие с измеряемой средой, изготавливаются из такого же материала

Мембранный разделитель с фланцевым присоединением, модель 990.35

Описание

Мембранные разделители используются для защиты приборов измерения давления в применениях со сложными средами. В системах мембранных разделителей диафрагма разделяет измерительный прибор и измеряемую среду.
Давление к измерительному прибору передается через заполняющую жидкость, находящуюся в системе мембранного разделителя.

Для удовлетворения повышенных требований заказчиков поставляется широкий выбор конструкций, материалов и заполняющих жидкостей.

Более подробная техническая информация о мембранных разделителях и системах мембранных разделителей приведена в IN 00.06 "Применение, принцип действия, конструкция".

Мембранный разделитель модели 990.35 поставляется с глухим фланцем для любых стандартных фланцев общего применения. Благодаря удлиненной мембране мембранный разделитель может использоваться на трубопроводах и резервуарах с толстыми стенками или с изоляцией.

Монтаж мембранного разделителя на измерительном приборе может производиться напрямую, через охлаждающий элемент (при высоких температурах) или через гибкий капилляр.

WIKA предлагает широкий выбор решений, причем ячейка мембранного разделителя, удлинитель и детали, контактирующие с измеряемой средой могут изготавливаться из одного и того же или разных материалов. Кроме того, мембрана и удлинитель могут также поставляться с покрытием.

Типовые листы на похожее оборудование:
Фланцевое присоединение, ячеистый тип с удлиненной мембраной; модель 990.35; см. типовой лист DS 99.30

Part of your business

Технические характеристики

Модель 990.35	Стандартно	Опционально
Степень чистоты деталей, контактирующих с измеряемой средой	Обезжирено по ASTM G93-03 уровень E (стандарт WIKA) и ISO 15001 (< 1000 мг/м^2)	■ Обезжирено по ASTM G93-03 уровень D и ISO 15001 (< 220 мг/м^2) ■ Обезжирено по ASTM G93-03 уровень C и ISO 15001 (< 66 мг/м^2)
Происхождение деталей, контактирующих с измеряемой средой	Международный	■ ЕС ■ Швейцария ■ США
Длина удлинителя	50 мм (1,968 дюйма)	■ 100 мм (3,937 дюйма) ■ 150 мм (5,905 дюйма) ■ 200 мм (7,874 дюйма)
Присоединение измерительного прибора	Переходник	-
Тип монтажа	Прямой монтаж	■ Капилляр ■ Охлаждающий элемент
Конструкция по NACE	-	■ MR 0175 ■ MR 0103
Возможность работы с вакуумом (см. IN 00.25)	Базовая версия	■ Премиум версия ■ Расширенная версия
Мембранный разделитель для монтажа в зоне 0	-	С пламегасителем и сертификатом PTB
Монтажный кронштейн (только для опции с капилляром)	-	■ Форма H по DIN 16281, 100 мм, алюминий, черный цвет ■ Форма H по DIN 16281, 100 мм, нержавеющая сталь ■ Кронштейн для монтажа на трубе, для трубы Ø 20 ... 80 мм, углеродистая сталь (см. типовой лист AC 09.07)

Пример: Мембранный разделитель модели 990.35 с капилляром

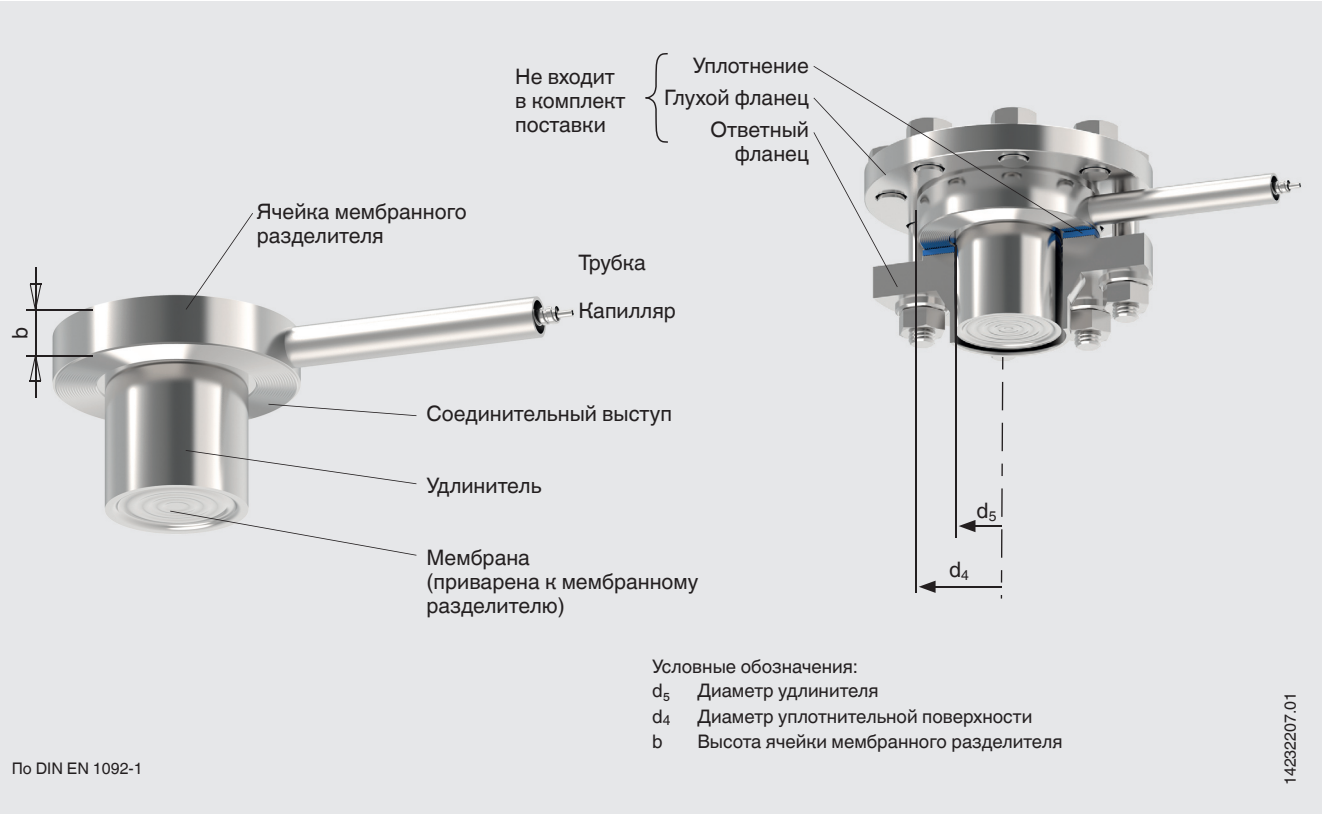

Для фиксации требуется дополнительный глухой фланец

Технологическое присоединение, фланцевое

Стандарт	Номинальная ширина	Уплотнительная поверхность	
		Стандартно	Опция
По DIN EN 1092-1	DN 50 DN 80 DN 100 DN 125	Форма B1	■ Форма A ■ Форма B2 ■ Форма C (шпунт) ■ Форма D (паз) ■ Форма E ■ Форма F
По ASME B16.5	2" 3" 4" 5"	RF 125 ... 250 AA	■ RFSF ■ Плоская уплотнительная поверхность ■ Малый шпунт ■ Малая наружная уплотнительная поверхность ■ Узкий паз ■ Малая внутренняя уплотнительная поверхность ■ Большой шпунт ■ Большая наружная уплотнительная поверхность ■ Широкий паз ■ Широкая внутренняя уплотнительная поверхность ■ Паз RJF
По ГОСТ 33259	DN 25 DN 40 DN 50 DN 65 DN 80 DN 100 DN 125	Тип B	■ Тип A (плоская уплотнительная поверхность) ■ Тип C (шпунт) ■ Тип D (паз) ■ Тип E (шпунт, наружная уплотнительная поверхность) ■ Тип F (центрирующий выступ, внутренняя уплотнительная поверхность)

Другие фланцы и опции по запросу

Комбинации материалов

Верхняя часть корпуса мембранного разделителя	Детали, контактирующие с измеряемой средой	Максимально допустимая температура процесса [1] в °C (°F)
Нержавеющая сталь 1.4404 (316L)	Нержавеющая сталь 1.4404 / 1.4435 (316L), стандартная версия	400 (752)
	Нержавеющая сталь 1.4539 (904L)	
	Нержавеющая сталь 1.4541 (321)	
	Нержавеющая сталь 1.4571 (316Ti)	
	Покрытие ECTFE	150 (302)
	Покрытие ПФА (перфторалкоксил), FDA	260 (500)
	Покрытие ПФА (перфторалкоксил), антистатическое	
	Покрытие золотом	400 (752)
	Покрытие Wikaramic®	
	Сплав Хастеллой C22 (2.4602)	260 (500)
	Сплав Хастеллой C276 (2.4819)	400 (752)
	Инконель 600 (2.4816)	
	Инконель 625 (2.4856)	
	Сплав Инколой 825 (2.4858)	
	Монель 400 (2.4360)	
	Никель 200 (2.4060, 2.4066)	260 (500)
	Титан (3.7035)	150 (302)
	Титан (3.7235)	
	Тантал	300 (572)
Нержавеющая сталь 1.4435 (316L)	Нержавеющая сталь 1.4435 (316L)	400 (752)
Нержавеющая сталь 1.4539 (904L)	Нержавеющая сталь 1.4539 (904L)	
Нержавеющая сталь 1.4541 (321)	Нержавеющая сталь 1.4541 (321)	
Нержавеющая сталь 1.4571 (316Ti)	Нержавеющая сталь 1.4571 (316Ti)	
Дуплекс 2205 (1.4462)	Дуплекс 2205 (1.4462)	300 (572)
Супердуплекс (1.4410)	Супердуплекс (1.4410)	
Сплав Хастеллой C22 (2.4602)	Сплав Хастеллой C22 (2.4602)	400 (752)
Сплав Хастеллой C276 (2.4819)	Сплав Хастеллой C276 (2.4819)	
Инконель 600 (2.4816)	Инконель 600 (2.4816)	
Инконель 625 (2.4856)	Инконель 625 (2.4856)	
Сплав Инколой 825 (2.4558)	Сплав Инколой 825 (2.4858)	
Монель 400 (2.4360)	Монель 400 (2.4360)	
Никель 200 (2.4060, 2.4066)	Никель 200 (2.4060, 2.4066)	
Титан 3.7035	Титан 3.7035	
Титан 3.7235	Титан 3.7235	

1) Максимально допустимая температура процесса ограничена типом соединения и свойствами заполняющей жидкости.

По запросу для конкретных температур процесса поставляются другие комбинации

Фланцевое присоединение по DIN EN 1092-1, форма B1

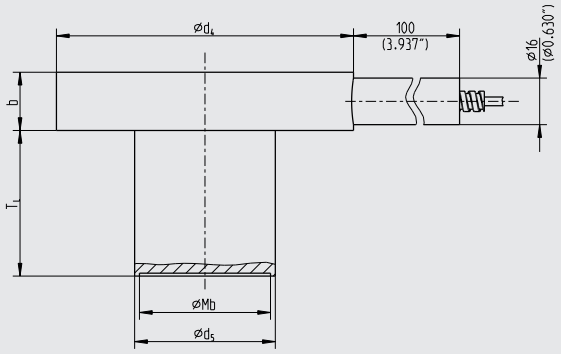

1036990.02

Условные обозначения:
Mb Эффективный диаметр мембраны
b Высота ячейки мембранного разделителя
d_4 Диаметр уплотнительной поверхности
d_5 Диаметр удлинителя

DN	Класс	Размеры в мм (дюймах)			
		Mb	b	d_4	d_5
2"	150 ... 600	45 (1,772)	20 (7,787)	102 (4,016)	48,3 (1,902)
3"		72 (2,835)		138 (5,433)	76 (2,992)
4"	150 ... 300	89 (3,504)		158 (6,22)	94 (3,701)
5"		124 (4,882)		188 (7,402)	125 (4,921)

Присоединения с другими размерами и номинальным давлением поставляются по запросу

Фланцевое присоединение по ASME B 16.5, RF 125 ... 250 AA

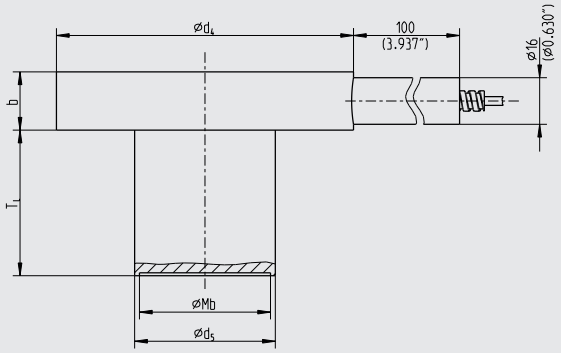

1036990.02

Условные обозначения:
Mb Эффективный диаметр мембраны
b Высота ячейки мембранного разделителя
d_4 Диаметр уплотнительной поверхности
d_5 Диаметр удлинителя

DN	Класс	Размеры в мм (дюймах)			
		Mb	b	d_4	d_5
2"	150 ... 600	45 (1,772)	20 (7,787)	100 (3,937)	48,3 (1,902)
3"		72 (2,835)		134 (5,276)	76 (2,992)
4"	150 ... 300	89 (3,504)		158 (6,22)	94 (3,701)
5"		124 (4,882)		186 (7,323)	125 (4,921)

Присоединения с другими размерами и номинальным давлением поставляются по запросу

Фланцевое присоединение по ГОСТ 33259, тип B

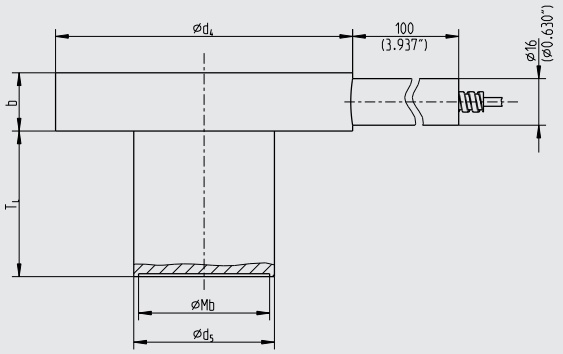

1036990.02

Условные обозначения:
Mb Эффективный диаметр мембраны
b Высота ячейки мембранного разделителя
d_4 Диаметр уплотнительной поверхности
d_5 Диаметр удлинителя

DN	Класс	Размеры в мм (дюймах)			
		Mb	b	d_4	d_5
50	10 / 100	40 (1,575)	20 (7,787)	102 (4,016)	44 (1,732)
80		60 (2,362))		133 (5,236)	74 (2,913)
100		72 (2,835)		158 (6,22)	91 (3,583)
125		90 (3,543)		184 (7,244)	111 (4,37)

Присоединения с другими размерами и номинальным давлением поставляются по запросу

Нормативные документы

Логотип	Описание	Страна
EAC	**EAC (опция)** Директива по оборудованию, работающему под давлением	Евразийское экономическое сообщество
-	**CRN** Безопасность (например, электробезопасность, перегрузка по давлению и т.д.)	Канада
-	**МЧС (опция)** Разрешение на выполнение пусконаладочных работ	Казахстан

Сертификаты (опция)

- Протокол 2.2 по EN 10204 (например, современный уровень производства, сертификат качества материала, точность показаний для систем мембранных разделителей и т.д.)
- Сертификат 3.1 по EN 10204 (например, сертификат качества материала металлических частей, контактирующих с измеряемой средой, точность показаний для систем мембранных разделителей и т.д.)

Нормативные документы и сертификаты приведены на веб-сайте

Информация для заказа
Мембранный разделитель:
Модель мембранного разделителя / Технологическое присоединение (стандарт, номинальная ширина, номинальное давление, уплотнительная поверхность, длина удлинителя) / Материалы (верхняя часть корпуса, уплотнительная поверхность, мембрана) / Степень чистоты деталей, контактирующих с измеряемой средой / Происхождение деталей, контактирующих с измеряемой средой / Конструкция по NACE / Присоединение измерительного прибора / Сертификаты

Система мембранных разделителей:
Модель мембранного разделителя / Модель прибора измерения давления (согласно типовому листу) / Монтаж (прямой монтаж, через охлаждающий элемент, капилляр) / Материалы (верхняя часть корпуса, уплотнительная поверхность, мембрана) / Мин. и макс. температура процесса / Мин. и макс. температура окружающей среды / Возможность работы с вакуумом / Заполняющая жидкость / Сертификаты / Перепад высот / Степень чистоты деталей, контактирующих с измеряемой средой / Происхождение деталей, контактирующих с измеряемой средой / Конструкция по NACE / Мембранный разделитель для монтажа в зоне 0 / Монтажный кронштейн / Технологическое присоединение (стандарт, номинальная ширина, номинальное давление, уплотнительная поверхность)

© 02/2005 WIKA Alexander Wiegand SE & Co. KG, все права защищены.
Спецификации, приведенные в данном документе, отражают техническое состояние изделия на момент публикации данного документа.
Возможны технические изменения характеристик и материалов.

02/2018 RU based on 11/2017 EN

WIKA Alexander Wiegand SE & Co. KG
Alexander-Wiegand-Strasse 30
63911 Klingenberg/Germany
Tel. +49 9372 132-0
Fax +49 9372 132-406
info@wika.de
www.wika.de