Переключатель дифференциального давления Модель A2G-40, air2guide S

WIKA Типовой лист SP 69.02

Применение

- Для сухих, чистых, некоррозийных газов, обычно - воздуха
- Контроль вентиляторов, воздухозаборников и фильтров в Водоснабжении, Отоплении и Кондиционировании. А также промышленности Сверх Чистых Сред и Технологий
- Контроль перегрузки в чистых помещениях и лабораториях

Специальные особенности

- Легкая установка и монтаж
- Очень надежный
- Прочный корпус и простая функциональность
- Включая стандартную оснастку

Переключатель дифференциального давления air2guide S, Модель A2G-40

Описание

Исполнение
В соответствие с Директивой для оборудования низкого напряжения, 73/23/EEC

Погрешность срабатывания
30 Па: ±5 Па
500 Па: ±30 Па

Гистерезис срабатывания
±20 Па во всем диапазоне (30 … 500 Pa)

Диапазон
30 … 500 Па

Рабочие температуры
Окружающей среды: -40 … +85 °C
Измеряемой среды: -20 ... +60 °C

Пылевлагозащита
IP 54 per EN 60 529 / МЭК 529

Вес
150 грамм

Part of your business

Стандартное исполнение

Присоединение к процессу
Штуцер (ABS (Сополимер акрилонитрила, бутадиена и стирола (АБС-сополимер)))

Мембрана
Силикон

Корпус
Пластик (ABS)

Стекло
Поликарбонат

Прокладка
Пластик

Стандартная оснастка
2 фиксирующих винта
2 пластиковых присоединительных канала
2 метра шланга PVC (Поливинилхлорид), внтуренний диаметр 4 мм

Электрические присоединения
винтовые клеммы
кабельный ввод M16

Микропереключатели
Серебряные контакты

Диаграмма

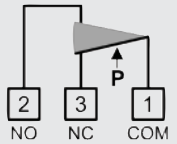

1-3 открыть/1-2 закрыть на точке уставки (дифференциальное давление)

Параметры цепи
2 A / 250 Вольт AC

Размеры в мм

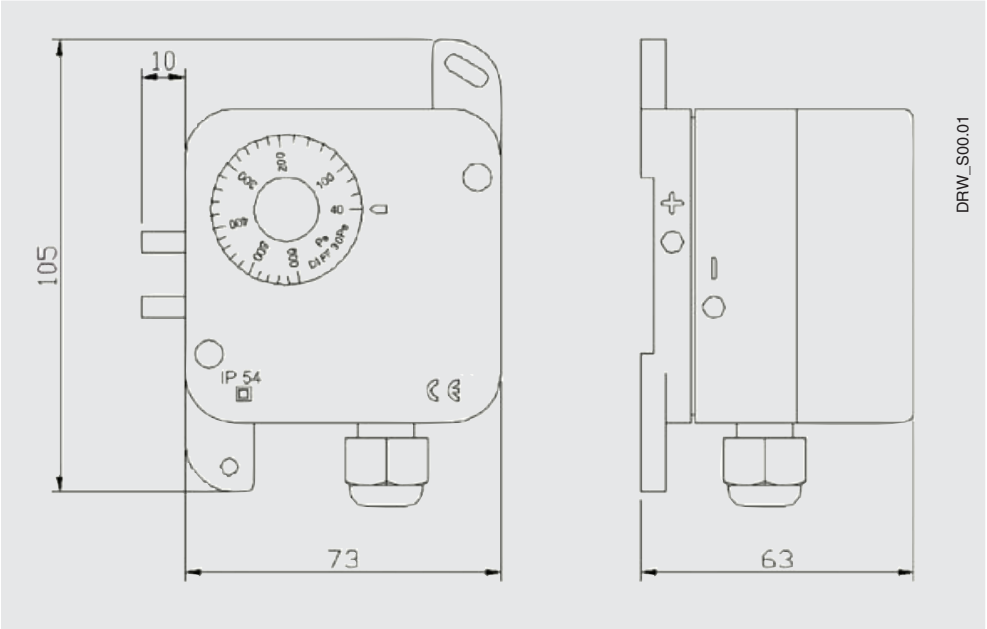

Спецификации и размеры, приведенные в данном документе, отражают техническое состояние изделия на момент выхода данного документа из печати.
Возможные технические усовершенствования конструкции и замена комплектующих производятся без предварительного уведомления.

WIKA Alexander Wiegand GmbH & Co. KG
Alexander-Wiegand-Strasse 30
63911 Klingenberg/Germany
Tel. (+49) 9372/132-0
Fax (+49) 9372/132-406
E-mail info@wika.de
www.wika.de

08/2008 RUS