Манометр
Измерительная система – спиральная трубка
Модель 116.15, присоединение сзади
Без передающего механизма

Применение

- Для измерения статического давления газообразных сред, не агрессивных к медным сплавам
- Наблюдение в системах заполнения баллонов
- Сварочное оборудование
- Медицинское оборудование

Особенности

- Компактная и прочная конструкция
- Высокая виброустойчивость
- Номинальный размер 36 и 41
- Степень пылевлагозащиты IP 65
- Сброс давления (с фронтальной стороны)

Манометр со спиральной трубкой, модель 116.15

Описание

Модель 116.15 – это манометр с прямой передачей усилия. Это означает, что нет необходимости использовать механизм для передачи изгиба трубки и отклонения стрелки. Благодаря этому, с одной стороны, вибрационное сопротивление увеличивается, а с другой стороны, обеспечивается практически плоская форма конструкции. Кроме того, модель 116.15 дополнена функцией защиты, функцией сброса давления и классом пылевлагозащиты IP 65.

Области применения
Этот манометр подходит для эксплуатации с регуляторами и клапанами давления на стационарных и мобильных газовых цилиндрах.

Исполнение под заказ
WIKA предлагает своим клиентам совместную разработку нестандартных конструкций. Это означает включение системы измерения давления в устройство заказчика.

Типовые листы на похожие изделия:
Малогабаритный манометр с трубчатой пружиной, номинальный размер 27, модель 111.12; см. типовой лист PM 01.17.

Part of your business

Стандартное исполнение

Номинальный размер в мм
36, 41

Класс точности
4.0
(включая нелинейность, гистерезис, сдвиг нуля и конечного значения)

Диапазоны измерений
0 ... 185 бар
0 ... 200 бар
0 ... 250 бар
0 ... 315 бар
0 ... 400 бар
0 ... 450 бар

Предельное значение давления

Постоянное:	3/4 x ВПИ (верхний передел измерения)
Кратковременное:	ВПИ

Рабочая температура

Окружающая среда:	-20 … +60 °C
Измеряемая среда:	-20 … +60 °C
Температура хранения:	от -40 до +70 °C

Влияние температуры
Дополнительная температурная погрешность при отклонении температуры измерительной системы от расчетной температуры (+20 °C):
максимально ±0,4 %/10 K диапазона измерений

Степень пылевлагозащиты
IP 65 согл. EN 60529 / IEC 60529

Технологическое присоединение
Медный сплав,
присоединение по центру сзади (CBM)
G 1/8 B (наружная резьба), плоская поверхность 12 мм

Чувствительный элемент
Медный сплав ($CuBe_2$), спиральная форма

Циферблат
Пластмассовый, белого цвета, с черными символами, угол индикации 120° ±15°

Стрелка
Медный сплав, черного цвета

Корпус
Нержавеющая сталь

Стекло
Поликарбонат, прозрачное

Дополнительные опции

- Другие варианты присоединений (например, с наружной резьбой G 1/8 B, G 1/4 B, 1/8 NPT или разъемное соединение)
- Дроссель
- Защитный резиновый колпачок на технологическом присоединении
- Измененный угол индикации
- Другие диапазоны шкалы
- Класс точности 2.5
- Специальное смотровое стекло (возможность использования в агрессивной среде)

Размеры в мм

Стандартное исполнение

Присоединение по центру сзади (CBM)

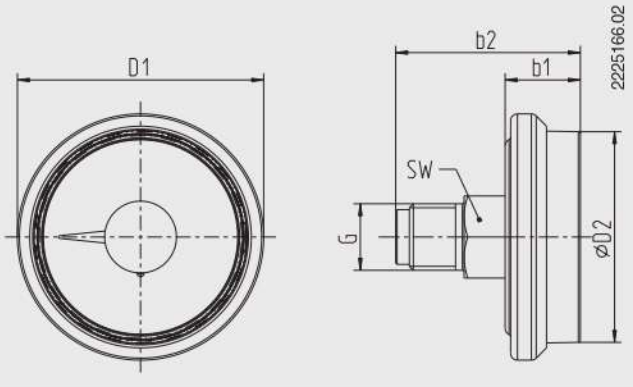

Номинальный размер	Размеры в мм						Вес в кг
	b_1 ±0.5	b_2 ±1	D_1	D_2	G	SW	
36	11	27	36	31	G 1/8 B	12	0.021
41	11	27	41	36	G 1/8 B	12	0.024

Технологическое соединение по стандарту EN 837-1 / 7.3

MM/ГГГГ код страны согласно 03/2014 GB

Информация для заказа

Модель / Номинальный размер / Диапазон измерения / Размер соединения / Варианты

© 2009 Компания WIKA Alexander Wiegand SE & Co. KG, все права защищены.
Технические характеристики, приведенные в данном документе, отражают техническое состояние изделия на момент публикации документа.
Компания оставляет за собой право вносить изменения в технические характеристики и материалы своей продукции.

WIKA Alexander Wiegand SE & Co. KG
Alexander-Wiegand-Straße 30
63911 Klingenberg/Germany
Tel. +49 9372 132-0
Fax +49 9372 132-406
info@wika.de
www.wika.de