Манометр с коробчатой пружиной Модель 611.13, Plastic Series

swikap by WIKA

WIKA Типовой лист PM 06.12

Применение

- Для сухих, газообразных сред, не агрессивных к медным сплавам сред
- Медицинское, вакуумметрическое, лабораторное оборудование и т.д.

Специальные особенности

- Компактная конструкция и пылевлагозащита IP 53
- Пластиковый корпус
- Другие присоединения по запросу
- Низкие диапазоны от 0 ... 60 мбар
- Максимум - диапазон 0 ... 1000 мбар

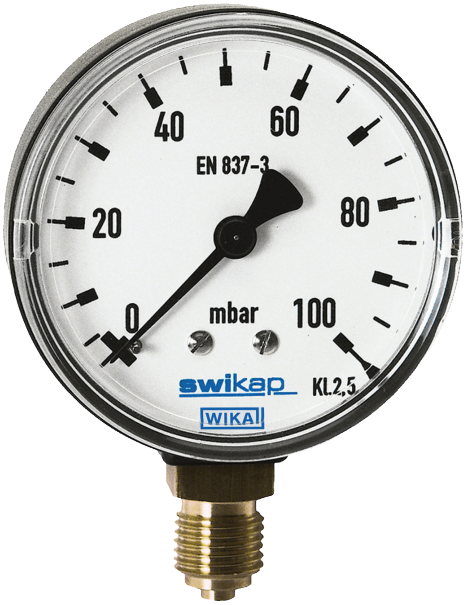

Манометр с коробчатой пружиной Модель 611.13

Описание

Конструкция
EN 837-3

Номинальный размер в мм
50, 63

Класс точности
2.5

Диапазоны
0 ... 60 мбар до0 ... 1000 мбар
а также соответствующие вакуумметрические и мановакуумметрические диапазоны

Предельно допускаемое давление
Постоянное: ВПИ
Переменное: 0.9 x ВПИ

Допустимая температура
Окружающая: -20 ... +60 °C
Измеряемая: +60 °C максимум

Температурный эффект
При отклонение температуры окружающей среды от нормальной (+20 °C): макс. ±0.6 %/10 K от диапазона

Пылевлагозащита
IP 53 по EN 60 529 / МЭК 529

Типовые листы схожих продуктов:
Стандартное исполнение HP 50 и 63; Модель 611.10; смотри Типовой лист PM 06.01
Промышленное исполнение HP 63, 100 и 160; Модель 612.20; смотри Типовой лист PM 06.02
Исполнение из нержавеющей стали HP 63, 100 и 160; Модель 632.50; смотри Типовой лист PM 06.03

WIKA
Part of your business

Стандартное исполнение

Присоединение к процессу
Медный сплав,
снизу (LM) или осевое сзади (CBM)
G ¼ B (внешняя), 14 мм ключ

Чувствительный элемент
Медный сплав (CuBe)

Уплотнение
NBR

Механизм
Медный сплав

Циферблат
Алюминий, белый, черные надписи

Стрелка
Алюминий, черная

Корпус
Пластик, черный

Стекло
Пластик, вставливаемый в корпус

Варианты

- Другие присоединения к процессу
- Защита от перегрузки и вакуума (по запросу)
- Класс точности 1.6
- Подстройка нуля, спереди
- Корпус - сталь, черный (Модель 611.23)
- Дроссель

Размеры в мм

Стандартное исполнение

Снизу (LM)

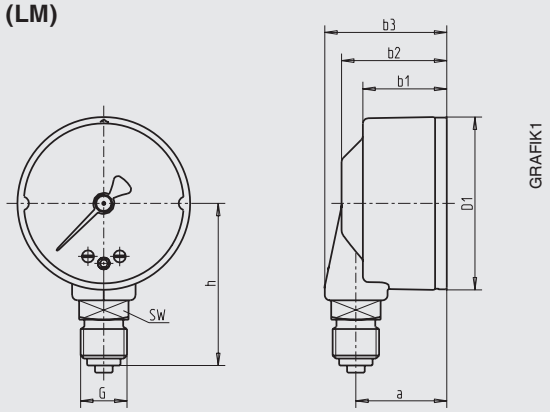

Осевое сзади (CBM)

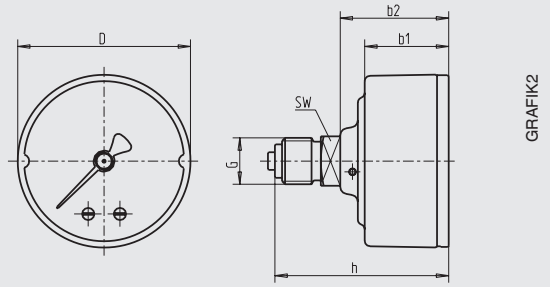

HP	Положение присоединения	Размеры в мм a	b_1	b_2	b_3	D	G	h ± 1	Ключ	Вес в кг
50	снизу (LM)	26	24	30	35	49	G ¼ B	48	14	0.07
50	сзади (CBM)	-	24	31	-	49	G ¼ B	51.5	14	0.07
63	снизу (LM)	25.5	24	29.5	34.5	62	G ¼ B	48	14	0.08
63	сзади (CBM)	-	24	31	-	62	G ¼ B	51.5	14	0.08

Присоединение по EN 837-3 / 7.3

Информация, необходимая для заказа
Модель / Номинальный размер / Диапазон / Присоединение к процессу / Положение присоединения / Варианты

© 2005 WIKA Alexander Wiegand SE & Co. KG, все права защищены.
Спецификации и размеры, приведенные в данном документе, отражают техническое состояние изделия на момент выхода документа из печати.
Возможные технические усовершенствования конструкции и замена комплектующих производятся без предварительного уведомления.

11/2011 ru-ru based on 02/2009 GB

WIKA Alexander Wiegand GmbH & Co. KG
Alexander-Wiegand-Straße 30
63911 Klingenberg/Germany
Tel. (+49) 9372/132-0
Fax (+49) 9372/132-406
E-mail info@wika.de
www.wika.de