Манометр с коробчатой пружиной
Модель 612.20, Промышленное исполнение

Применение

- Прочная конструкция и пылевлагозащита IP 54
- For gaseous, dry и non-aggressive media
- Медицинское, вакуумметрическое, лабораторное оборудование и т.д.

Специальные особенности

- Подстройка нуля
- Корпус из нержавеюещей стали
- Специальые положения присоединения по запросу
- Низкие диапазоны от 0 ... 6 мбар

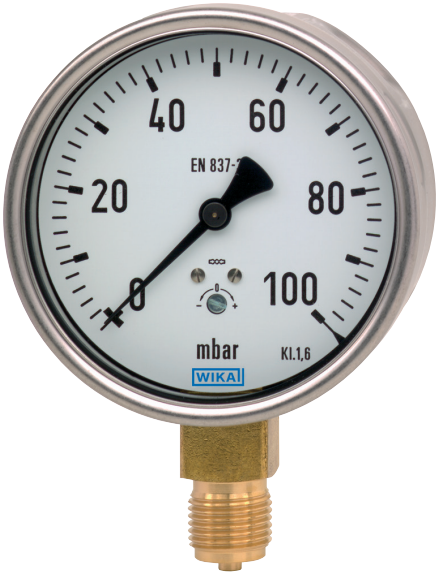

Манометр с коробчатой пружиной Модель 612.20

Описание

Конструкция
EN 837-3

Номинальный размер в мм
63, 100, 160

Класс точности
1.6

Диапазоны
HP 63: 0 ... 25 мбар to 0 ... 600 мбар
HP 100: 0 ... 10 мбар to 0 ... 600 мбар
HP 160: 0 ... 6 мбар to 0 ... 600 мбар
а также соответствующие вакуумметрические и мановакуумметрические диапазоны

Предельно допускаемое давление
Постоянное: ВПИ
Переменное: 0.9 x ВПИ

Допустимая температура
Окружающая: -20 … +60 °C
Измеряемая: +100 °C максимум
+ 80 °C максимум (with HP 100 и 160 back mount)

Температурный эффект
При отклонение температуры окружающей среды от нормальной (+20 °C): макс. ±0.6 %/10 K от диапазона

Пылевлагозащита
IP 54 по EN 60529 / МЭК 529

Типовые листы схожих продуктов:
Тестовое исполнение для HP 160; Модель 610.20; смотри Типовой лист PM 06.09
Промышленное исполнение for HP 63, 100 и 160; Модель 63x.50; смотри Типовой лист PM 06.03

WIKA
Part of your business

Стандартное исполнение

Присоединение к процессу
Медный сплав,
Снизу (LM) или lower сзади (LBM) [1)]
HP 63: G ¼ B (внешняя), 14 мм ключ
HP 100, 160: G ½ B (внешняя), 22 мм ключ

Чувствительный элемент
Медный сплав

Seal
NBR

Механизм
Медный сплав

Подстройка нуля
Спереди

Циферблат
Алюминий, белый, черные надписи

Стрелка
Алюминий, черная

Корпус
Нержавеющая сталь

Стекло
Инструментальное

Кольцо
Байонентного типа, нержавеющая сталь

Варианты

- Другие присоединения к процессу
- Повышенная перегрузка и защищенный вакуум при
  Диапазоны > 25 мбар: 10 x ВПИ
  Диапазоны ≤ 25 мбар: 3 x ВПИ
- HP 100 и 160: Панельный и поверхностный фланец
- HP 100 и 160: Трехкантное кольцо с зажимом
- HP 100 и 160: Пылевлагозащита IP 65
- Электроконтакты Модель 831 (Типовой лист AC 08.01)

Размеры в мм

Стандартное исполнение

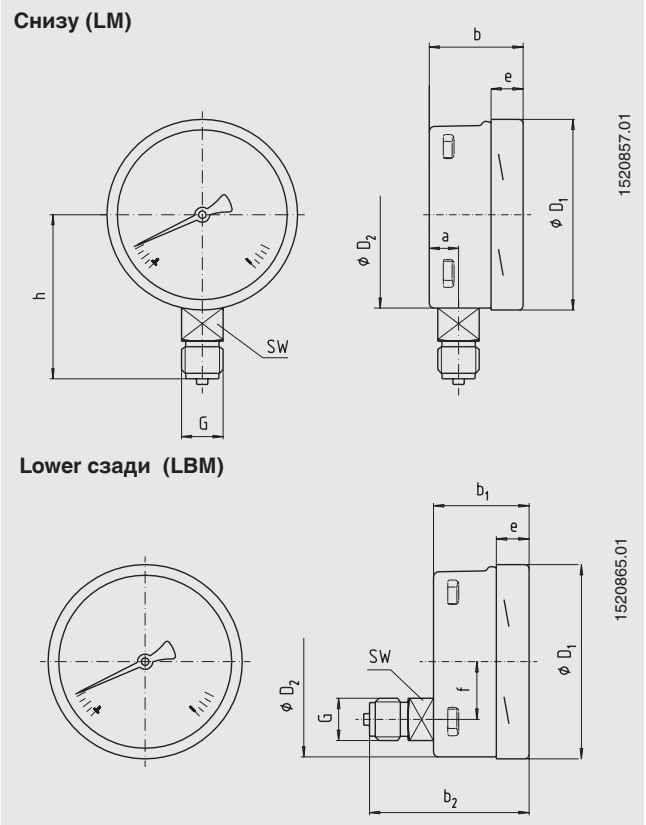

HP	Размеры в мм											Вес в кг
	a	b	b_1	b_2	D_1	D_2	e	f	G	h ± 1	Ключ	
63	9.5	33	42	63	64	62	22	[1)]	G ¼ B	52	14	0.19
100	15.5	49.5	49.5	83	101	99	17.5	30	G ½ B	87	22	0.60
160	15.5	49.5	49.5	83	161	159	17.5	50	G ½ B	118	22	1.10

Присоединение по EN 837-3 / 7.3

1) With HP 63: Осевое сзади (CBM)

Информация, необходимая для заказа
Модель / Номинальный размер / Диапазон / Присоединение к процессу / Положение присоединения / Варианты

© 2010 WIKA Alexander Wiegand SE & Co. KG, все права защищены.
Спецификации и размеры, приведенные в данном документе, отражают техническое состояние изделия на момент выхода документа из печати.
Возможные технические усовершенствования конструкции и замена комплектующих производятся без предварительного уведомления.

11/2011 ru-ru based on 05/2011 GB

WIKA Alexander Wiegand SE & Co. KG
Alexander-Wiegand-Straße 30
63911 Klingenberg/Germany
Tel. (+49) 9372/132-0
Fax (+49) 9372/132-406
E-mail info@wika.de
www.wika.de