Манометры для измерения дифференциального давления

Исполнение с коробчатой пружиной• Модель 716.11

Механика Давление

Применение
Для контроля дифференциального давления газообразных, сухих, свободных от аэрозолей, масел и жиров измеряемых сред.

Исполнение
для измерения очень низкого дифференциального давления, T – GM 87 10 226

Номинальный размер
63,100 и 160

Класс(EN 837-3/6)
1,6

Диапазоны измерений(EN 837-3/5)
63 мм: 0...16 до 0...400 мбар
100 мм: 0...6 до 0...250 мбар
160 мм: 0...4 до 0...250 мбар
также все соответствующие диапазоны манова-куумметрического и вакуумметрического давления

Рабочее давление
постоянное: ВПИ (Верхний предел измерения)
переменное: 0,9 x ВПИ

Устойчивость к перегрузкам
ВПИ

Макс. рабочее давление(статическое)
63 мм: 400 мбар
100 и 160 мм: 250 мбар

Допустимая температура
окружающая среда: -20...+60 °C
измеряемая среда: максимум +70 °C

Влияние температуры
Погрешность показания при отклонении температуры чувствительного элемента от +20 °C: макс. ± 0,5%/10 K от соответствующего значения шкалы

Пылевлагозащита
IP 66 (EN 60 529 / IEC 529)

Стандартное исполнение

Присоединение
медный сплав, наружная резьба снизу или сзади
63 мм: 2 x G 1/8 B, SW 14 мм
100 и 160 мм: 2 x G 1/2 B, SW 22 мм
(EN 837-3 /7.3)

Чувствительный элемент
медный сплав

Стрелочный механизм
медный сплав

Циферблат
алюминий, белый, шкала чёрного цвета

Стрелка
алюминий, чёрного цвета

Корректировка нуля
с фронтальной стороны расположен винт для регулировки с помощью отвёртки

Корпус
сталь, чёрного цвета, прочный на сжатие,
100 и 160 мм: с отверстием для выравнивания давления PUR

Стекло
акриловое стекло

Уплотнение
NBR, силикон

Кольцо
байонетное кольцо, сталь, чёрного цвета

Монтаж
По соответствующим символам ⊕ и ⊖,
высокое давление,
низкое давление,
Крепление через жесткие трубки, присоединительные штуцеры спереди или сзади (вариант) или с помощью монтажного комплекта для крепления на стенах или трубах (вариант)

Варианты

- крепёжный фланец спереди или с тыльной стороны,
- комплект для монтажа на стенах и трубах (Типовой лист AM 09.07)
- вентиль выравнивания давления (Типовой лист AM 09.11)
- контакт с измеряемой средой,
- специальные присоединения,
- допустимые перегрузки (в случае если не достигнуто макс. избыточное давление),сторона для диапазонов 0 ... 1,6 до 0 ... 25 мбар: 3 x ВПИ
  0 ... 40 до 0 ... 400 мбар: 10 x ВПИ

Специальные исполнения

Модель 736.11 для агрессивных измеряемых сред и агрессивных условий окружающей среды
100 и 160 мм: все конструкционные элементы из CrNi-стали (за искл. циферблата, механизма и стекла),
100 мм: диапазоны от 0 ... 16 до 0 ... 400 мбар,
160 мм: диапазоны от 0 ... 1,6 до 0 ... 250 мбар,
Макс. избыточное давление (статическое давление) 250 мбар
Модель 766.11: материал контактирующих с процессом частей Монель (Ni - Cu).

Конструкция и принцип действия

- Прочный на сжатие корпус с измерительным элементом в виде коробчатой пружины
  ⊕ давление поступает в коробчатую пружину
  ⊖ давление действует в индикаторном корпусе
- Дифференциальное давление между и входами вызывает деформацию коробчатой пружины и смещение соединительной тяги.
- Смещение соединительной тяги передается на стрелочный механизм и отображается на нем .

Размеры, в мм

Стандартное исполнение
Радиальное присоединение снизу

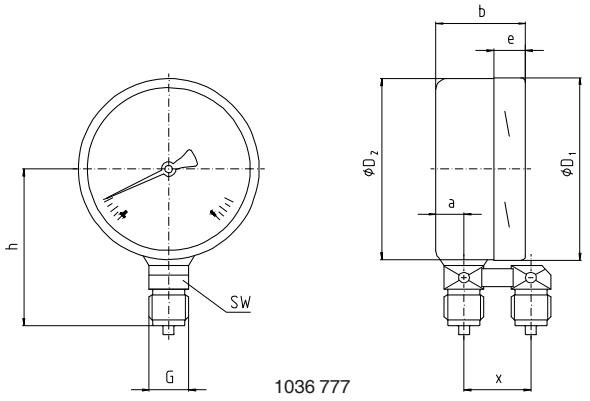

1036 777

Вариант
Эксцентричное присоединение сзади

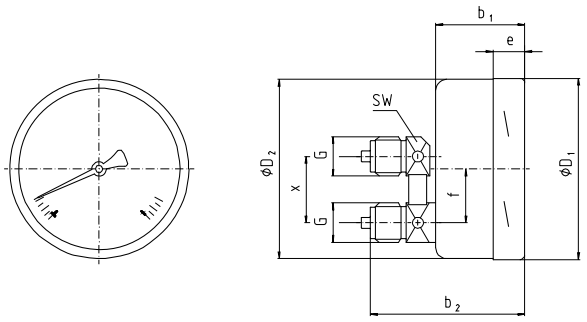

1036 769

HP	Размеры (мм)												Масса (кг)
	a	b	b_1	b_2	D_1	D_2	e	f	G	h ± 1	X	SW	
63	11	48,5	38	55	64	62	13,5	20	2 x G1/8 B [1]	49	23	14	0,23
100	15,5	48,5	49,5	84	101	99	17,5	30	2 x G 1/2 B	87	37	22	0,73
160	15,5	48,5	51,5	87	161	159	17,5	50	2 x G 1/2 B	118	37	22	1,33

Стандартное присоединение по EN 837-1/7.3
1) без уплотнения штуцеров

Форма заказа

Модель/Номинальный размер/Диапазон/Макс. избыточное давление(статическое) ... мбар/
Размер присоединения/Положение присоединения/Варианты

Спецификации и размеры, приведенные в данном документе, отражают техническое состояние изделия на момент выхода данного документа из печати. Возможные технические усовершенствования конструкции и замена комплектующих производятся без предворительного уведомления.

WIKA
WIKA Alexander Wiegand GmbH & Co. KG
Alexander-Wiegand-Strasse · 63911 Klingenberg
☎ (0 93 72) 132-0 · Fax (0 93 72) 132-406/414
http://www.wika.de · E-mail: info@wika.de