Манометры с трубчатой пружиной. Модель 213.41, для горнодобывающей промышленности

Применение

- Для горнорудного оборудования и установок (гидравлическое оборудование крепления выработок)
- Применение при динамических нагрузках, большом количестве нагрузочных циклов, скачках давления, вибрациях

Особенности

- Длительный срок службы и высокая точность показаний
- Стабильное положение стрелки
- Прочная конструкция (кованный латунный корпус)
- Препятствует образованию конденсата
- Защита от пыли

Манометр с трубкой Бурдона модель 213.41

Описание

Номинальный размер в мм
50

Класс точности
2.5

Диапазоны измерения
0 ... 600 бар

Рабочее давление

Постоянное:	3/4 x ВПИ (верхнего предела измерения)
Переменное:	2/3 x ВПИ
Кратковременное:	ВПИ

Рабочая температура

Окружающая среда:	+10 ... +60 °C
Измеряемая среда:	+60 °C максимально

Влияние температуры
Дополнительная температурная погрешность при отклонении температуры измерительной системы от расчетной температуры (+20 °C):
максимально ±0,4 %/10 K диапазона измерений

WIKA
Part of your business

Стандартное исполнение

Присоединение к процессу
Медный сплав,
присоединение снизу (LM)
Разъемное присоединение согласно DIN 20043, DN 10

Измерительный элемент
Нержавеющая сталь, сварная

Механизм
Медный сплав, изнашиваемые элементы из аргентана

Циферблат
Медный сплав, белый,
с указательной стрелкой, с черными символами

Стрелка
Медный сплав, черная

Корпус
Кованая медь

Стекло
Плексиглас

Трубка
Обжимное кольцо, нержавеющая сталь с глянцевым блеском

Гидрозаполнение
Глицерин 99,7 %

Дополнительные опции

- Другие варианты присоединений
- Корпус, лакированный в соответствии с требованиями заказчика
- Циферблат: специальная шкала, надписи, специальное лаковое покрытие, покрытие люминисцентной краской
- Стрелка: специальное лаковое покрытие, покрытие люминисцентной краской

Размеры в мм

Стандартное исполнение

Присоединение снизу (LM)

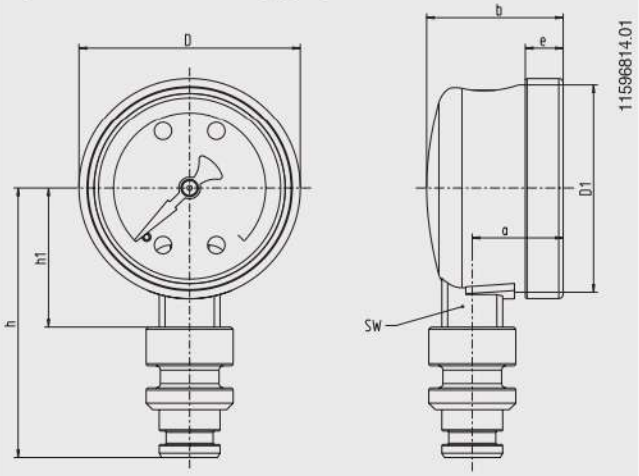

Присоединение по DIN 20043, DN 10

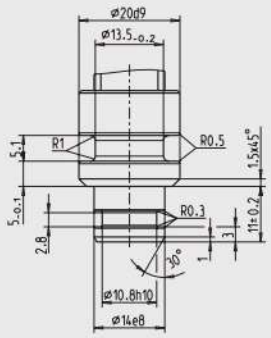

Номинальный размер	Размеры в мм a	b	D	D1	h ± 1	e	SW	Вес в кг
50	20,5	31	51	48	32	9	14	0,21

Информация для заказа
Модель / Номинальный размер / Диапазон измерения / Размер соединения / Варианты

Технические характеристики, приведенные в данном документе, отражают техническое состояние изделия на момент публикации документа.
Компания оставляет за собой право вносить изменения в технические характеристики и материалы своей продукции.

WIKA Alexander Wiegand SE & Co. KG
Alexander-Wiegand-Straße 30
63911 Klingenberg/Germany
Tel. +49 9372 132-0
Fax +49 9372 132-406
info@wika.de
www.wika.de

MM/TTTT код страны согласно 07/2010 RUS